TEZ

Printtransformatoren Vergossen in Haube

TEZ 0,5 - 16

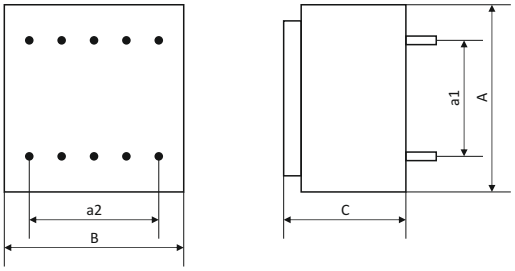

TEZ 20 - 30

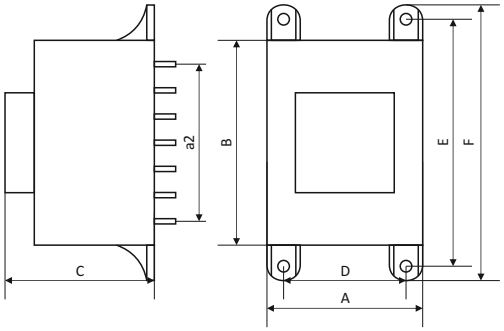

Die Pinbelegung für jeden Typ finden Sie auf Seite 2.

Leistung: **0,5 - 50VA**
Spannung PRI: **24 - 500V 50/60Hz**
Spannung SEC: **6 - 500V**

Printtransformatoren für Leiterplattenbestückung. Kleine Abmessungen, kompakte Bauart sowie erhöhte Beständigkeit gegen mechanische und klimatische Einwirkungen (Giessharz-Verguss), marktgängige Typen. Schutzart IP00, maximale Umgebungstemperatur 40°C oder 60°C, Isolationsklasse B (130°C). Gefertigt gem. EN61558-2-1, EN61558-2-4, EN61558-2-6.

BREVE hat das **ENEC-Zertifikat** für TEZ-Transformatoren mit folgenden Parametern erhalten:

Leistung: **0,5 - 50VA**
Spannung PRI: **24V - 400V** (TEZ 0,5 - 1,5VA: **24V - 230V**)
Spannung SEC: **<50V (Leerlaufspannung)**
Kurzschlussfest für TEZ 0,5 - 3,0VA.

Breve hat für folgende Produkte das **VDE-Zertifikat** erhalten TEZ 4.0/D und TEZ 6.0/D:

Leistung: **4VA und 6VA**
Spannung PRI: **24V - 400V**
Spannung SEC: **<50V (Leerlaufspannung)**
Nicht kurzschlussfest, Sicherheitstransformatoren.

Typ	Kerntyp	Leistung	ta	Abmessungen [mm]*								Gewicht [kg]
		[VA]	[°C]	A	B	C	a1	a2	D	E	F	
TEZ 0,5/D	EE20	0,5	60	22	24	19	15	15	-	-	-	0,036
TEZ 0,51/D	EI30	0,5	60	28	33	15	15	15	-	-	-	0,044
TEZ 1,0/D	EI30	1,0	60	28	33	22	20	20	-	-	-	0,07
TEZ 1,5/D	EI30	1,5	60	28	33	22	20	20	-	-	-	0,07
TEZ 1,8/D	EI30	1,8	40	28	33	22	20	20	-	-	-	0,07
TEZ 2,0/D	EI30	2,0	60	28	33	24	20	20	-	-	-	0,09
TEZ 2,5/D	EI30	2,5	40	28	33	27	20	20	-	-	-	0,10
TEZ 2,6/D	EI30	2,5	60	28	33	30	20	20	-	-	-	0,12
TEZ 3,0/D	EI30	3,0	40	28	33	30	20	20	-	-	-	0,12
TEZ 4,0/D	EI38	4,0	60	35	42	29	25	20	-	-	-	0,15
TEZ 4,5/D	EI38	4,5	60	35	42	29	25	20	-	-	-	0,15
TEZ 6,0/D	EI42	6,0	60	38	45	32	25	25	-	-	-	0,20
TEZ 10,0/D	EI48	10,0	60	44	52	35	27,5	25	-	-	-	0,28
TEZ 16,0/D	EI54	16,0	60	47	57	39	30	30	-	-	-	0,42
TEZ 20,0/D	EI60	20,0	60	53,8	63,6	47,2	32,5	30	43,5	72,5	81,7	0,60
TEZ 22,0/D	EI54	22,0	60	47,3	56,4	47,4	30	30	37,5	65	74	0,55
TEZ 25,0/D	EI60	25,0	60	53,8	63,6	51,5	32,5	30	43,5	72,5	81,7	0,70
TEZ 30,0/D	EI60	30,0	60	53,8	63,6	56,5	32,5	30	43,5	72,5	81,7	0,80
TEZ 40,0/D	EI66	40,0	60	61	70	50	35	35	47,5	77,5	88	0,80
TEZ 50,0/D	EI66	50,0	60	61	70	61	35	35	47,5	77,5	88	1,00

*toleranz ± 0,4mm

BREVE®
ul. Postępowa 25/27, 93-347 Łódź, Polska
tel. +48 601 32 69 86, fax: (42) 640-15-41
adam.szaniewski@brevetrafo.de, www.brevetrafo.de

Standard Trafovarianten.
Technische Änderungen vorbehalten.

TEZ

Printtransformatoren Vergossen in Haube

Die Pinbelegung für jeden Typ von TEZ-Transformator:

TEZ 0,5

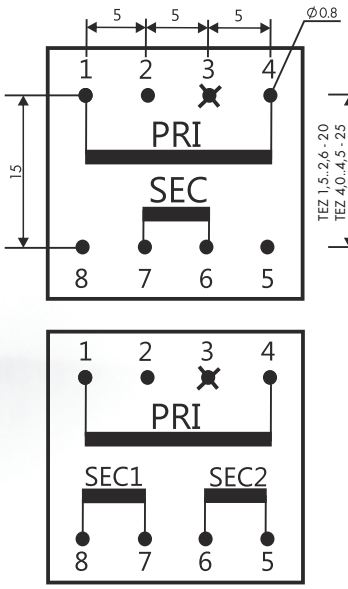

TEZ 0,51 - 4,5

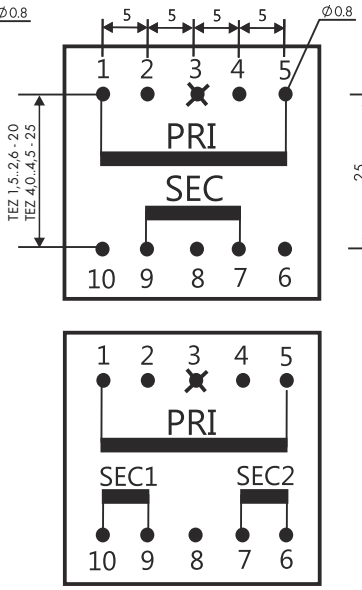

TEZ 6,0

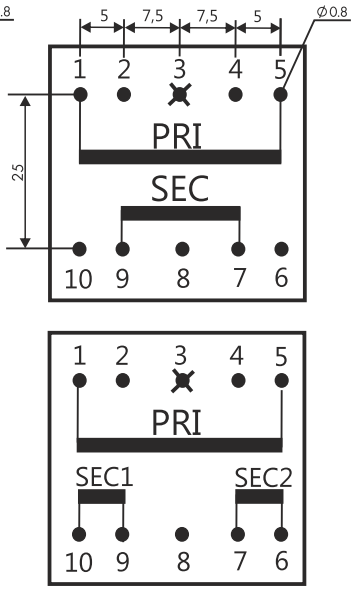

TEZ 10

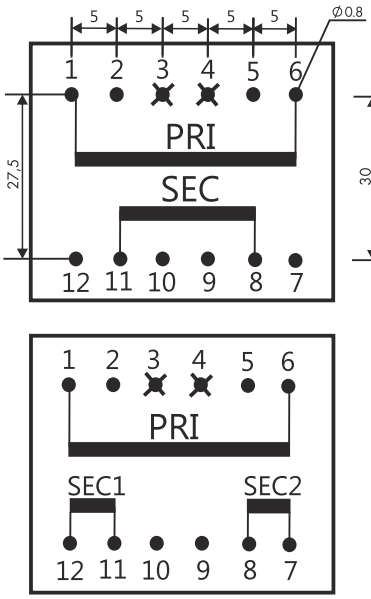

TEZ 16

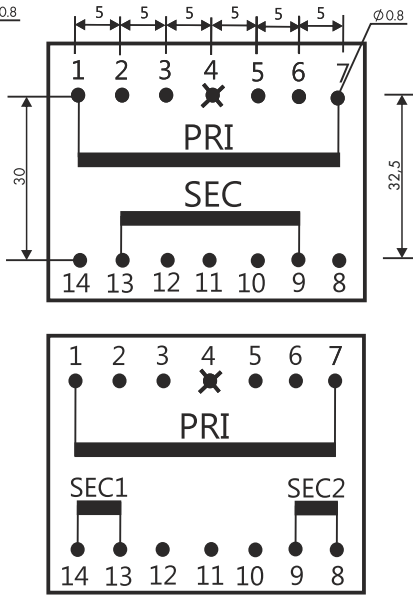

TEZ 20; 25; 30

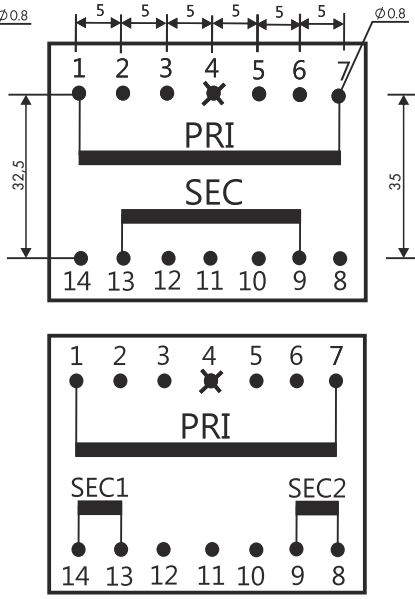

TEZ 40; 50

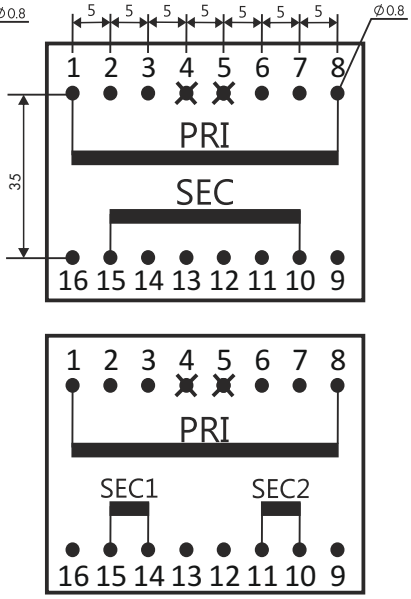

Typ	Typische Punkte		
	PRI	1xSEC	2xSEC
TEZ 0,5	1 - 4	6 - 7	5 - 6, 7 - 8
TEZ 0,51 / 1,5 / 1,8 / 2,0 / 2,5 / 2,6	1 - 5	7 - 9	6 - 7, 9 - 10
TEZ 3,0 / 4,0 / 4,5 / 6,0	1 - 5	7 - 9	6 - 7, 9 - 10
TEZ 10,0	1 - 6	8 - 11	7 - 8, 11 - 12
TEZ 16,0 / 20,0 / 25,0 / 30,0	1 - 7	9 - 13	8 - 9, 13 - 14
TEZ 40,0 / 50,0	1 - 8	10 - 15	10 - 11, 14 - 15

BREVE®
ul. Postępowa 25/27, 93-347 Łódź, Polska
tel. +48 601 32 69 86, fax: (42) 640-15-41
adam.szaniewski@brevetrafo.de, www.brevetrafo.de

Standard Trafovarianten.
Technische Änderungen vorbehalten.