D3K

Dreiphasige Phasenschieberdrossel zur kapazitiven Blindleistungskompensation

CE

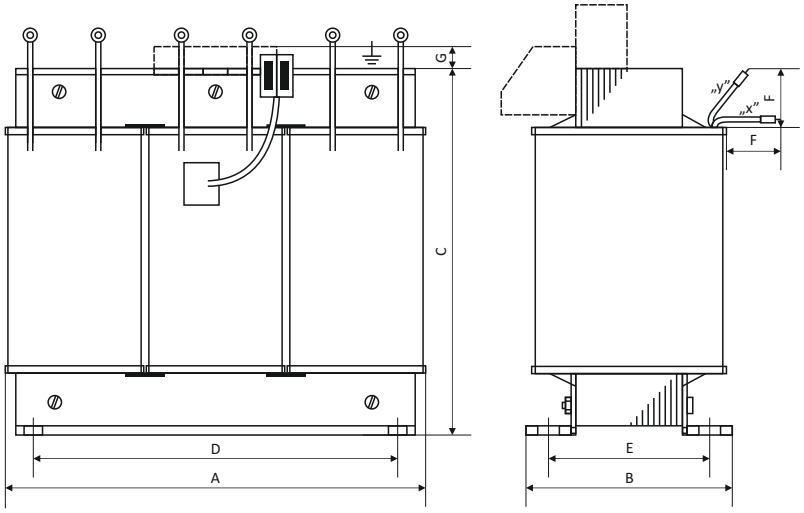

Arbeitsspannung:	**400V 50/60Hz**
Isolationtest Spannung:	**3000V 50Hz**
Strom:	**2,9 - 86,95A**
Induktivität:	**255 - 8,4mH**
Temperaturschalter:	**150-160°C, 2A, 250V**
Verbindungen Type:	**Y**

Typ	Strom	Induktivität	Batterieleistung	Abmessungen [mm]							Befestigung	Anschlüsse	Gewicht [kg]
	[A]	[mH]	[kVar]	A	B	C	D	E	F	G			
D3K 2/400	2,9	255,0	2	230	90	198	176	71	-	15	9 x 13	Schraubklemmen	13
D3K 2,5/400	3,6	202,3	2,5	230	102	225	176	71	-	15	9 x 13	Schraubklemmen	14
D3K 3/400	4,3	170,0	3	230	114	198	176	95	-	15	9 x 13	Schraubklemmen	20
D3K 4/400	5,8	127,0	4	240	107	208	185	85	-	15	10 x 18	Schraubklemmen	21
D3K 5/400	7,2	102,0	5	240	127	208	185	105	-	15	10 x 18	Schraubklemmen	26
D3K 10/400	14,4	50,9	10	300	147	260	224	119	-	15	10 x 18	Schraubklemmen	45
D3K 15/400	21,7	34,0	15	360	168	305	264	142	65	-	10 x 18	Schraubklemmen	68
D3K 20/400	28,9	25,5	20	420	188	360	316	158	60	-	13 x 20	Kabelklemmen X	98
D3K 25/400	36,1	20,4	25	420	203	360	316	173	60	-	13 x 20	Kabelklemmen X	122
D3K 30/400	43,5	16,8	30	420	233	430	316	203	60	-	13 x 20	Kabelklemmen X	126
D3K 60/400	86,95	8,4	60	480	220	480	356	184	60	-	13 x 20	Kabelklemmen X	180

Dreiphasige Kompensationsdrosseln erzeugen eine Induktive Blindleistung und werden eingesetzt in kapazitiven reaktiven Leistungskompensationssystemen z.B. beim Betrieb von Synchronmotoren in großen Kabelnetzwerken usw.
Sie werden hergestellt mit Magnetkernen mit Luftspalt, Kupferwicklungen, Befestigungselementen und Kabel- oder Schraubanschlüssen. Eine Vakuum- Imprägnierung sorgt für hohe mechanische und klimatische Beständigkeit. Die Drosseln haben Wärmesensoren, deren selbstrückstellende Kontakte bei Überhitzung der Wicklungen eine automatische Abschaltung über bauseitige Steuerungen garantieren.

BREVE®
ul. Postępowa 25/27, 93-347 Łódź, Polska
tel. +48 601 32 69 86, fax: (42) 640-15-41
adam.szaniewski@brevetrafo.de, www.brevetrafo.de

Standard Trafovarianten.
Technische Änderungen vorbehalten.