1. **Zastosowanie.**
   Regulatory typu ARWE są przeznaczone do regulacji prędkości obrotowej jednofazowych silników wentylatorowych. Mogą być również wykorzystywane w regulacji temperatury elementów grzejnych. Sterowanie napięciem wyjściowym odbywa się poprzez podanie sygnału sterującego 0-10VDC.
2. **Zasady bezpieczeństwa.**
   2.1 Instalacji regulatora musi dokonywać tylko uprawniony elektryk.
   2.2 Podczas instalacji oraz wszelkich prac podłączeniowych, regulator musi być bezwzględnie odłączony od wszystkich napięć zasilających/sterujących.
   2.3 Maksymalny prąd ciągły odbiornika nie może przekraczać prądu na jaki został zaprojektowany regulator dla poszczególnych stopni regulacji (p.4.1).
3. **Transport i składowanie.**
   3.1 Oryginalne opakowanie zastosowane przez producenta zapewnia bezpieczny dla regulatora transport oraz bezpieczne składowanie.
   3.2 Podczas składowania należy używać wyłącznie oryginalnego opakowania.
   3.3 Składować w temperaturze od -5°C do +50°C.
4. **Dane techniczne.**
   4.1 Parametry elektryczne.

Typ	U_{PRI} [V]	Stopnie regulacji U_R [V] / I_R [A]				
		1	2	3	4	5
Nap. sterujące [VDC]		0,5-2	2-4	4-6	6-8	8-10
ARWE 1,5/1-A	230	115/1,5	135/1,5	155/1,5	180/1,5	230/1,5
ARWE 2,0/1-A	230	115/1,6	135/1,7	155/1,7	180/2,0	230/2,0
ARWE 3,0/1-A	230	115/2,2	135/2,5	155/2,8	180/3,0	230/3,0
ARWE 5,0/1-A	230	80/4,0	105/4,3	135/4,6	170/5,0	230/5,0
ARWE 7,0/1-A	230	80/6,0	105/6,3	135/6,6	170/7,0	230/7,0
ARWE 10,0/1-A	230	80/10,0	105/10,0	135/10,0	170/10,0	230/10,0

   4.2 Pozostałe dane techniczne.

Stopień ochrony	IP54
Temperatura otoczenia	Dopuszczalna +40°C
Zabezpieczenia wewnętrzne	Odporne na dorywcze przeciążenia – wyłącznik termiczny samoczynny. Elektroniczne zabezpieczenie na wypadek zwarcia styków przekaźnika – pulsująca zielona dioda.
Zgodność z normą	PN-EN61558-1, PN-EN61558-2-13
Klasa izolacji	II + środki zapewniające ciągłość obwodów PE
Sterowanie	Zdalne optoizolowanym sygnałem 0-10VDC

5. **Instalacja.**
   5.1 Zwrócić uwagę na dopuszczalną temperaturę otocznia regulatora. Podczas pracy obudowa może być gorąca. Przy montażu kilku sztuk obok siebie, zaleca się zachowanie odstępów min 5cm. Montować w położeniu pionowym.
   5.2 Regulator przykręcić do powierzchni płaskiej (ściana itp.) za pomocą wkrętów.
   5.3 Otworzyć obudowę regulatora przez odkręcenie śruby pokrywy.
   5.4 Wprowadzić przewody przez przelotki (max. przekrój przewodu 1,5mm^2).
   5.5 Przyłączenia dokonać zgodnie z odpowiednim diagramem.
   5.6 Zabezpieczenia przed zwarciami umieścić w obwodzie zasilającym.

6. **Wymiary.**

Typ	Wymiary [mm]				
	A	B	C	D	E
ARWE 1,5/1-A	90	175	95	71	157
ARWE 2,0/1-A	90	175	95	71	157
ARWE 3,0/1-A	90	175	95	71	157
ARWE 5,0/1-A	123	240	125	105	220
ARWE 7,0/1-A	123	240	125	105	220
ARWE 10,0/1-A	123	240	125	105	220

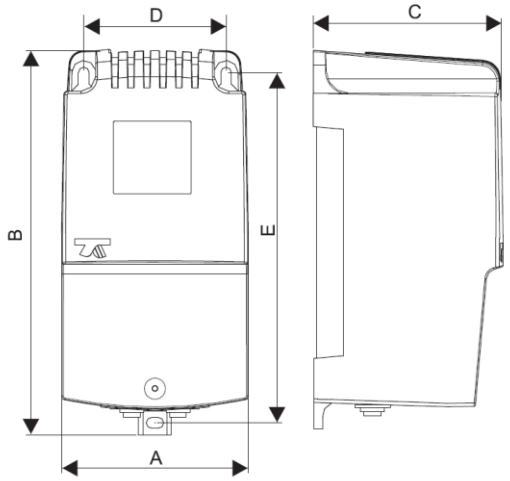

7. Schemat połączeń.

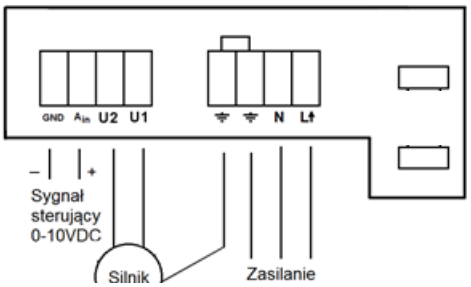

ARWE 1,5 – 3,0

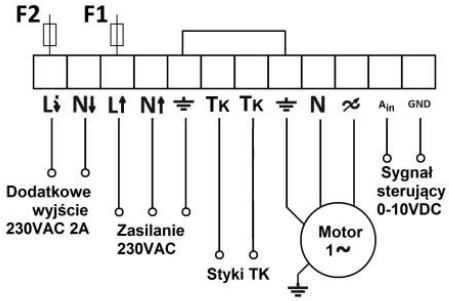

ARWE 5,0 – 10,0

Typ	Bezpiecznik	
	F1	F2
ARWE 1,5/1-A	T2,0 A	-
ARWE 2,0/1-A	T2,5A	-
ARWE 3,0/1-A	T4,0A	-
ARWE 5,0/1-A	T6,3 A	T2,0 A
ARWE 7,0/1-A	T8,0A	T2,0 A
ARWE 10,0/1-A	T10,0A	T2,0 A